BASLIGHTING

SPIS TREŚCI

KOLEKCJA BAS PROFIL 2

2 BASPROFIL/N

4 BASPROFIL/W

6 BASPROFIL/Z

8 BASPROFIL/K

10 BASPROFIL KWADRA

12 BASPROFIL TRIO

14 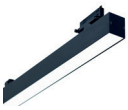 BASPROFIL/3F

16 BASPROFIL WOOD

KOLEKCJA BAS AQUOS 18

18 AQUOS GLASS LED

20 AQUOS GLASS T5

22 AQUOS POWER LED

24 AQUOS SMD LED

26 AQUOS SATIN

28 AQUOS CLEAR

30 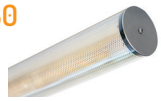 AQUOS RETRO

KOLEKCJA BAS OFFICE 32

32 PANEL LED

34 SQ LED

36 PLAFO LED

38 DLA LED 100/150/200

40 SPOT LED 3F

KOLEKCJA BAS INDUSTRIAL 42

42 DAMP-PROOF LED

44 INNOVA LED

46 SURFACE-C LED

48 HIGH BAY LED

KOLEKCJA BAS INSPIRACJE 50

BASLIGHTING

BASPROFIL/N

220-240V 50/60 Hz · IP 40 · IP 44 · LED

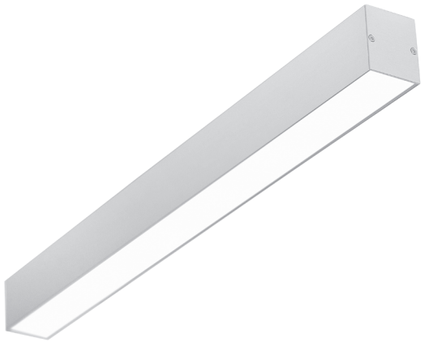

Źródło światła	LINEAR LED MODUL
Osprzęt	Zasilacz TRIDONIC / OSRAM
Temperatura barwowa	Tb = 2700K / 3000K / 4000K / 6500K
Wsp. oddawania barw	Ra>= 80 / 90
Stopień ochrony	IP40 / IP44
Trwałość źródła światła	L70 B50 >= 50 000 h
Materiał	Obudowa z profilu aluminiowego, anodowanego
Optyka	PLX OPAL/MPRM
Montaż	Montaż natynkowy
Opcjonalnie	Regulacja strumienia świetlnego, wersja do łączenia systemowego
Zastosowania	Biura, recepcje, sale konferencyjne

Wymiary

Wymiar L [mm]	Strumień [lm]	Moc [W]
580	2000	12
580	2800	17
860	3000	18
860	4200	26
1140	4000	24
1140	5600	35
1420	5000	30
1420	7000	43
1700	6000	36
1700	8400	52
1980	7000	42
1980	9800	60
2260	8000	48
2260	11200	69

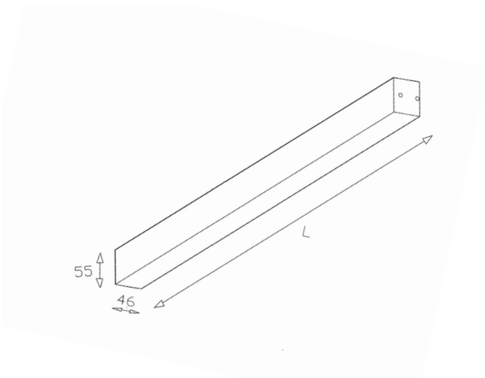

Kolor

alu anoda · biały · czarny · opcjonalnie wg palety RAL

Tolerancja strumienia świetlnego +/- 10%
Zastrzegamy sobie prawo do zmian konstrukcyjnych w oprawach

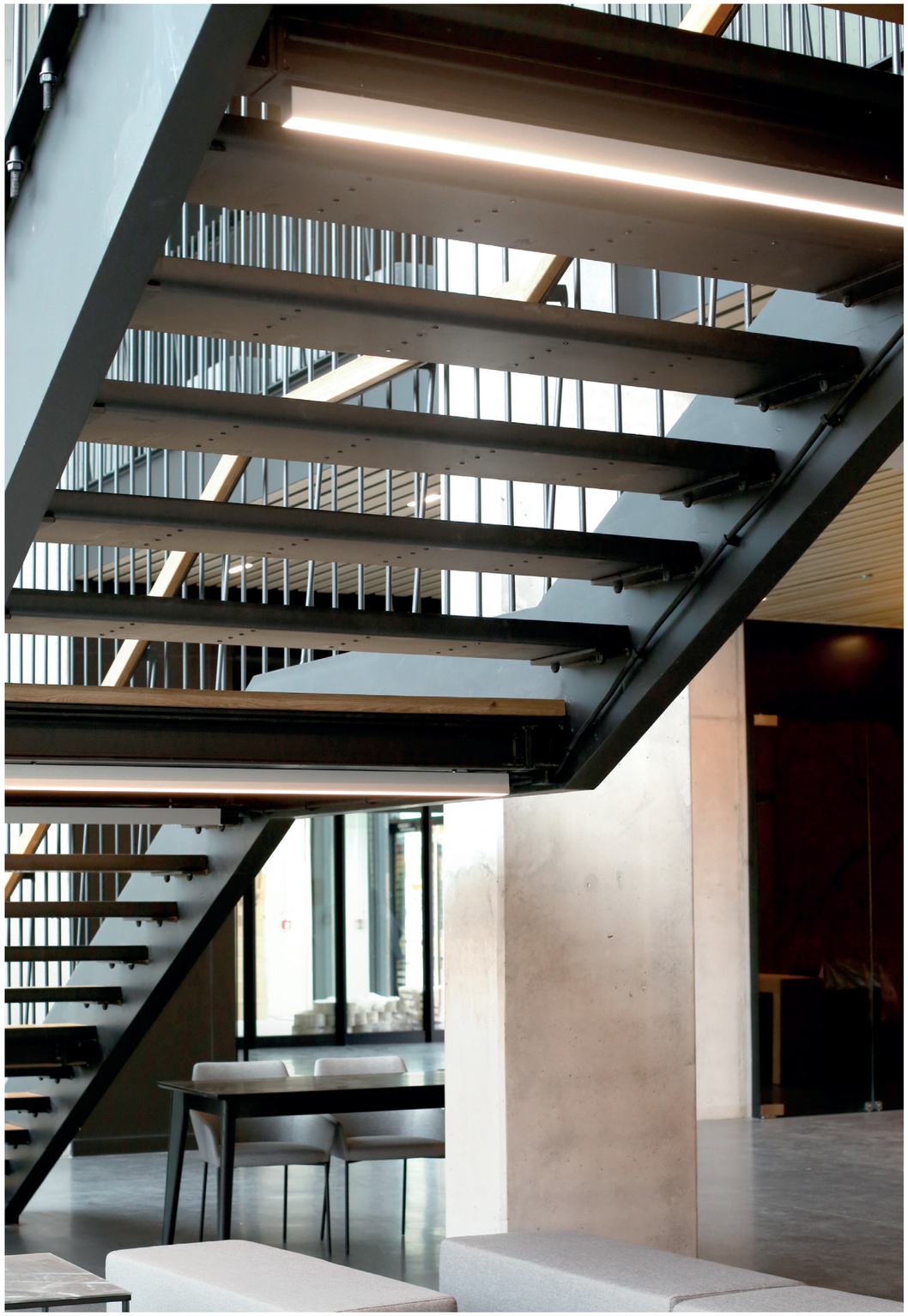

BASPROFIL/W

220-240V 50/60 Hz · IP 40 · IP 44 · LED

Źródło światła	LINEAR LED MODUL
Osprzęt	Zasilacz TRIDONIC / OSRAM
Temperatura barwowa	Tb = 2700K / 3000K / 4000K / 6500K
Wsp. oddawania barw	Ra>= 80 / 90
Stopień ochrony	IP40 / IP44
Trwałość źródła światła	L70 B50 >= 50 000 h
Materiał	Obudowa z profilu aluminiowego, anodowanego
Optyka	PLX OPAL/MPRM
Montaż	W suficie g/k lub podwieszanym innego typu
Opcjonalnie	Regulacja strumienia świetlnego, wersja do łączenia systemowego
Zastosowania	Biura, recepcje, sale konferencyjne

Wymiary

Wymiar L [mm]	Strumień [lm]	Moc [W]
580	2000	12
580	2800	17
860	3000	18
860	4200	26
1140	4000	24
1140	5600	35
1420	5000	30
1420	7000	43
1700	6000	36
1700	8400	52
1980	7000	42
1980	9800	60
2260	8000	48
2260	11200	69

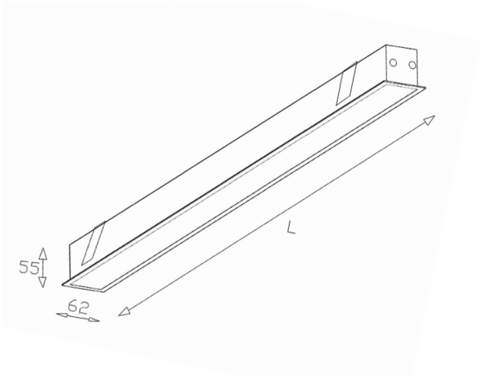

Kolor

alu anoda · biały · czarny · opcjonalnie wg palety RAL

Tolerancja strumienia świetlnego +/- 10%
Zastrzegamy sobie prawo do zmian konstrukcyjnych w oprawach

BASLIGHTING

BASLIGHTING

BASPROFIL/Z

220-240V 50/60 Hz · IP 40 · IP 44 · LED

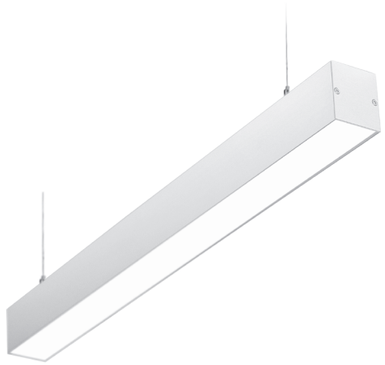

Źródło światła	LINEAR LED MODUL
Osprzęt	Zasilacz TRIDONIC / OSRAM
Temperatura barwowa	Tb = 2700K / 3000K / 4000K / 6500K
Wsp. oddawania barw	Ra>= 80 / 90
Stopień ochrony	IP40 / IP44
Trwałość źródła światła	L70 B50 >= 50 000 h
Materiał	Obudowa z profilu aluminiowego, anodowanego
Optyka	PLX OPAL/MPRM
Montaż	Montaż zwieszany
Opcjonalnie	Regulacja strumienia świetlnego, wersja do łączenia systemowego
Zastosowania	Biura, recepcje, sale konferencyjne

Wymiary

Wymiar L [mm]	Strumień [lm]	Moc [W]
580	2000	12
580	2800	17
860	3000	18
860	4200	26
1140	4000	24
1140	5600	35
1420	5000	30
1420	7000	43
1700	6000	36
1700	8400	52
1980	7000	42
1980	9800	60
2260	8000	48
2260	11200	69

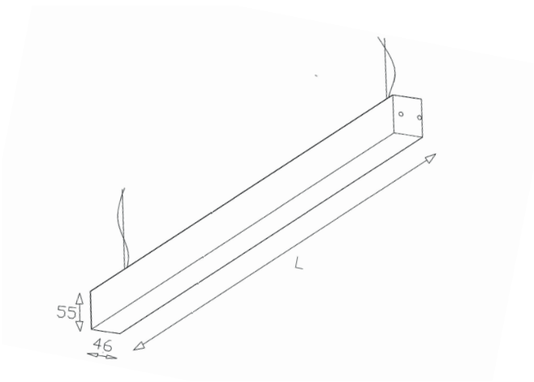

Kolor

alu anoda · biały · czarny · opcjonalnie wg palety RAL

Tolerancja strumienia świetlnego +/- 10%
Zastrzegamy sobie prawo do zmian konstrukcyjnych w oprawach

BASLIGHTING

BASPROFIL/K

220-240V 50/60 Hz · IP 44 · LED · F

Źródło światła	LINEAR LED MODUL
Osprzęt	Zasilacz TRIDONIC / OSRAM
Temperatura barwowa	Tb = 2700K / 3000K / 4000K / 6500K
Wsp. oddawania barw	Ra >= 80 / 90
Stopień ochrony	IP44
Trwałość źródła światła	L70 B50 >= 50 000 h
Materiał	Obudowa z profilu aluminiowego, anodowanego
Optyka	PLX OPAL
Montaż	Kinkiet naścienny
Opcjonalnie	Regulacja strumienia świetlnego, wersja do łączenia systemowego
Zastosowania	Biura, recepcje, sale konferencyjne, toalety

Wymiary

Wymiar L [mm]	Strumień [lm]	Moc [W]
580	2000	12
580	2800	17
860	3000	18
860	4200	26
1140	4000	24
1140	5600	35
1420	5000	30
1420	7000	43

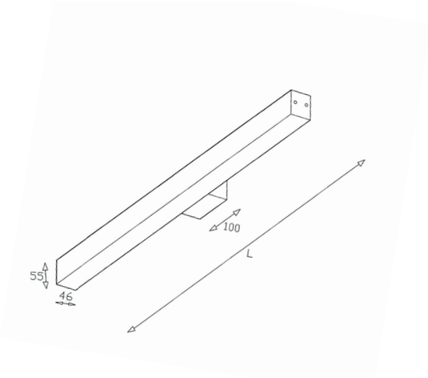

Kolor

alu anoda · biały · czarny · opcjonalnie wg palety RAL

Tolerancja strumienia świetlnego +/- 10%
Zastrzegamy sobie prawo do zmian konstrukcyjnych w oprawach

BASLIGHTING

BASPROFIL KWADRA

220-240V 50/60 Hz · IP 40 · LED · F

Źródło światła	LINEAR LED MODUL
Osprzęt	Zasilacz TRIDONIC / OSRAM
Temperatura barwowa	Tb = 2700K / 3000K / 4000K / 6500K
Wsp. oddawania barw	Ra>= 80 / 90
Stopień ochrony	IP40
Trwałość źródła światła	L70 B50 >= 50 000 h
Materiał	Obudowa z profilu aluminiowego, anodowanego
Optyka	PLX OPAL / MPRM
Montaż	Montaż zwieszany
Opcjonalnie	Regulacja strumienia świetlnego, inne wymiary
Zastosowania	Biura, recepcje, sale konferencyjne

Wymiary

Wymiar [mm]	Strumień [lm]	Moc [W]
610 x 610 x 55	8000	48
610 x 610 x 55	11200	69

Kolor

alu anoda · biały · czarny · opcjonalnie wg palety RAL

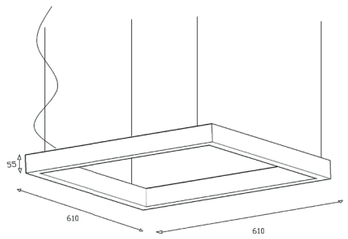

Tolerancja strumienia świetlnego +/- 10%
Zastrzegamy sobie prawo do zmian konstrukcyjnych w oprawach

BASLIGHTING

BASPROFIL TRIO

220-240V 50/60 Hz · IP 40 · LED · F

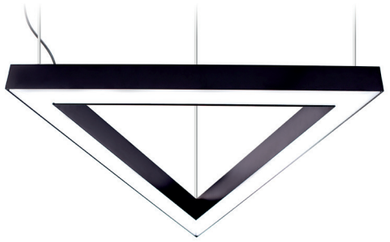

Źródło światła	LINEAR LED MODUL
Osprzęt	Zasilacz TRIDONIC / OSRAM
Temperatura barwowa	Tb = 2700K / 3000K / 4000K / 6500K
Wsp. oddawania barw	Ra >= 80 / 90
Stopień ochrony	IP40
Trwałość źródła światła	L70 B50 >= 50 000 h
Materiał	Obudowa z profilu aluminiowego, anodowanego
Optyka	PLX OPAL / MPRM
Montaż	Montaż zwieszany
Opcjonalnie	Regulacja strumienia świetlnego, inne wymiary
Zastosowania	Biura, recepcje, sale konferencyjne

Wymiary

Wymiar [mm]	Strumień [lm]	Moc [W]
650 x 650 x 650 x 55	6000	36
650 x 650 x 650 x 55	8400	52

Kolor

alu anoda · biały · czarny · opcjonalnie wg palety RAL

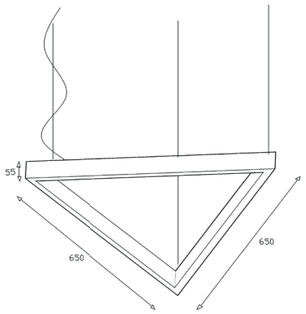

Tolerancja strumienia świetlnego +/- 10%
Zastrzegamy sobie prawo do zmian konstrukcyjnych w oprawach

BASPROFIL/3F

220-240V 50/60 Hz · IP 40 · LED · F

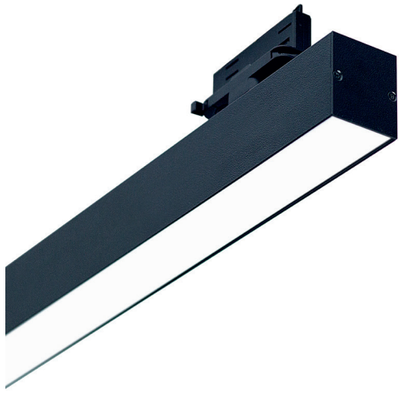

Źródło światła	LINEAR LED MODUL
Osprzęt	Zasilacz TRIDONIC / OSRAM
Temperatura barwowa	Tb = 2700K / 3000K / 4000K / 6500K
Wsp. oddawania barw	Ra >= 80 / 90
Stopień ochrony	IP40
Trwałość źródła światła	L70 B50 >= 50 000 h
Materiał	Obudowa z profilu aluminiowego, anodowanego
Optyka	PLX OPAL / MPRM
Montaż	Oprawa do montażu w szynoprzewodzie 3f
Opcjonalnie	Regulacja strumienia świetlnego
Zastosowania	Biura, recepcje, sale konferencyjne

Wymiary

Wymiar L [mm]	Strumień [lm]	Moc [W]
580	2000	12
580	2800	17
860	3000	18
860	4200	26
1140	4000	24
1140	5600	35
1420	5000	30
1420	7000	43

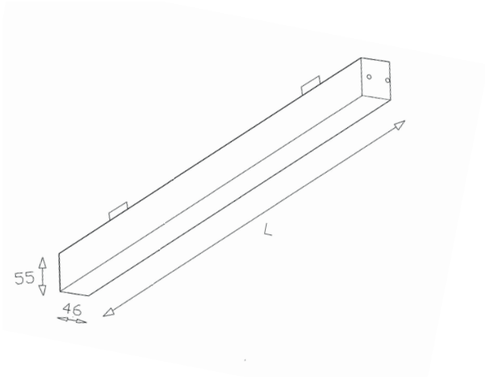

Kolor

alu anoda · biały · czarny · opcjonalnie wg palety RAL

Tolerancja strumienia świetlnego +/- 10%
Zastrzegamy sobie prawo do zmian konstrukcyjnych w oprawach

BASLIGHTING

BASPROFIL WOOD

220-240V 50/60 Hz · IP 40 · LED · F

Źródło światła	LINEAR LED MODUL
Osprzęt	Zasilacz TRIDONIC / OSRAM
Temperatura barwowa	Tb = 2700K / 3000K / 4000K / 6500K
Wsp. oddawania barw	Ra>= 80 / 90
Stopień ochrony	IP40
Trwałość źródła światła	L70 B50 >= 50 000 h
Materiał	Obudowa z profilu aluminiowego, anodowanego
Optyka	PLX OPAL/MPRM
Montaż	Montaż zwieszany
Opcjonalnie	Regulacja strumienia świetlnego
Zastosowania	Biura, recepcje, sale konferencyjne

Wymiary

Wymiar L [mm]	Strumień [lm]	Moc [W]
580	2000	12
580	2800	17
860	3000	18
860	4200	26
1140	4000	24
1140	5600	35
1420	5000	30
1420	7000	43
1700	6000	36
1700	8400	52
1980	7000	42
1980	9800	60
2260	8000	48
2260	11200	69

Kolor

okleina z drewna

deska drewniana

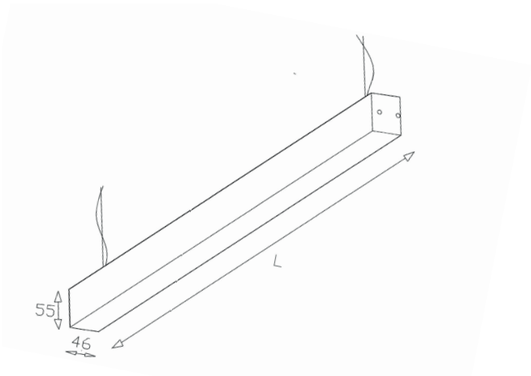

Tolerancja strumienia świetlnego +/- 10%
Zastrzegamy sobie prawo do zmian konstrukcyjnych w oprawach

BASLIGHTING

AQUOS GLASS LED

Źródło światła	LINEAR LED MODUL
Osprzęt	Zasilacz TRIDONIC / OSRAM
Temperatura barwowa	Tb = 2700K / 3000K / 4000K / 6500K
Wsp. oddawania barw	Ra>= 80 / 90
Stopień ochrony	IP68
Trwałość źródła światła	L70 B50 >= 50 000 h
Materiał	Obudowa ze szkła borokrzemowego
	W komplecie dwa uchwyty ze stali szlachetnej
Montaż	Uchwyty przykręcane do ściany lub sufitu
Opcjonalnie	Regulacja strumienia świetlnego
Zastosowania	Obiekty przetwórstwa rolno-spożywczego, pieczarkarnie, kurniki
Wymiary	

Wymiar L [mm]	Strumień [lm]	Moc [W]
1500	5200	35

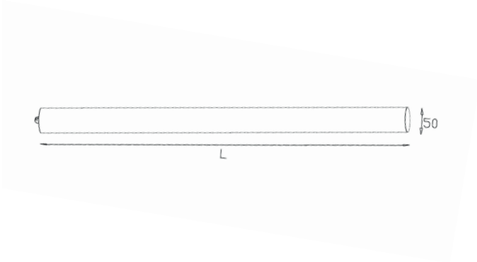

Tolerancja strumienia świetlnego +/- 10%
Zastrzegamy sobie prawo do zmian konstrukcyjnych w oprawach

AQUOS GLASS T5

220-240V 50/60 Hz · IP 68 · T5 · F

Źródło światła	ŚWIETLÓWKA T5
Osprzęt	Zasilacz TRIDONIC / OSRAM
Temperatura barwowa	Tb = 2700K / 3000K / 4000K / 6500K
Wsp. oddawania barw	Ra>= 80 / 90
Stopień ochrony	IP68
Trwałość źródła światła	L70 B50 >= 18 000 h
Materiał	Obudowa ze szkła borokrzemowego
	W komplecie dwa uchwyty ze stali szlachetnej
Montaż	Uchwyty przykręcane do ściany lub sufitu
Opcjonalnie	Regulacja strumienia świetlnego
Zastosowania	Obiekty przetwórstwa rolno-spożywczego, pieczarkarnie, kurniki
Wymiary	

Wymiar L [mm]	Strumień [lm]	Moc [W]
1500	4900	49

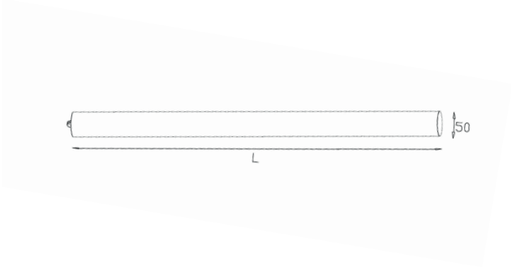

Tolerancja strumienia świetlnego +/- 10%
Zastrzegamy sobie prawo do zmian konstrukcyjnych w oprawach

BASLIGHTING

BASLIGHTING

AQUOS POWER LED

220-240V 50/60 Hz · IP 68 · LED · F

Źródło światła	POWER LED
Osprzęt	Zasilacz TRIDONIC / OSRAM
Temperatura barwowa	Tb = 2700K / 3000K / 4000K / 6500K
Wsp. oddawania barw	Ra >= 80 / 90
Stopień ochrony	IP68
Trwałość źródła światła	L70 B50 >= 50 000 h
Materiał	Obudowa z PC
	W komplecie dwa uchwyty ze stali szlachetnej
Montaż	Uchwyty przykręcane do ściany lub sufitu
Opcjonalnie	Regulacja strumienia świetlnego, okablowanie przelotowe, soczewki
Zastosowania	Iluminacje obiektów
Wymiary	

Wymiar L [mm]	Strumień [lm]	Moc [W]
250	700	7
500	1400	13
750	2100	20
1000	2800	26

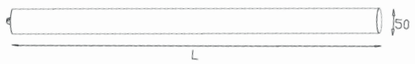

Tolerancja strumienia świetlnego +/- 10%
Zastrzegamy sobie prawo do zmian konstrukcyjnych w oprawach

BASLIGHTING

AQUOS SMD LED

220-240V 50/60 Hz · IP 68 · LED · F

Źródło światła	LINEAR LED MODUL
Osprzęt	Zasilacz TRIDONIC / OSRAM
Temperatura barwowa	Tb = 2700K / 3000K / 4000K / 6500K
Wsp. oddawania barw	Ra>= 80 / 90
Stopień ochrony	IP68
Trwałość źródła światła	L70 B50 >= 50 000 h
Materiał	Obudowa z PC
	W komplecie dwa uchwyty ze stali szlachetnej
Montaż	Uchwyty przykręcane do ściany lub sufitu
Opcjonalnie	Regulacja strumienia świetlnego, okablowanie przelotowe, soczewki
Zastosowania	Iluminacje obiektów
Wymiary	

Wymiar L [mm]	Strumień [lm]	Moc [W]
600	2000	13
880	3000	20
1160	4000	26
1440	5000	32
1720	6000	39
2000	7000	45

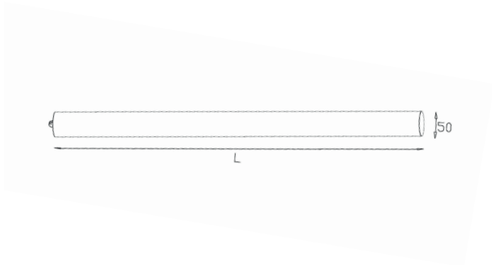

Tolerancja strumienia świetlnego +/- 10%
Zastrzegamy sobie prawo do zmian konstrukcyjnych w oprawach

BASLIGHTING

AQUOS SATIN

220-240V 50/60 Hz · IP 65 · LED

Źródło światła	LINEAR LED MODUL
Osprzęt	Zasilacz TRIDONIC / OSRAM
Temperatura barwowa	Tb = 2700K / 3000K / 4000K / 6500K
Wsp. oddawania barw	Ra >= 80 / 90
Stopień ochrony	IP65
Trwałość źródła światła	L70 B50 >= 50 000 h
Materiał	Obudowa z wysokoudarowego PMMA
	W komplecie dwa uchwyty ze stali szlachetnej
Montaż	Uchwyty przykręcane do ściany lub sufitu
Opcjonalnie	Regulacja strumienia świetlnego
Zastosowania	Obiekty przetwórstwa rolno-spożywczego, chłodnie, oświetlenie dekoracyjne

Wymiary

Wymiar L [mm]	Strumień [lm]	Moc [W]
600	2000	13
600	2600	18
880	3000	20
880	3900	26
1160	4000	26
1160	5200	35
1440	5000	32
1440	6500	43

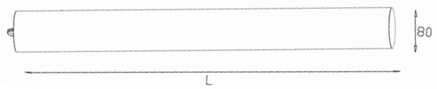

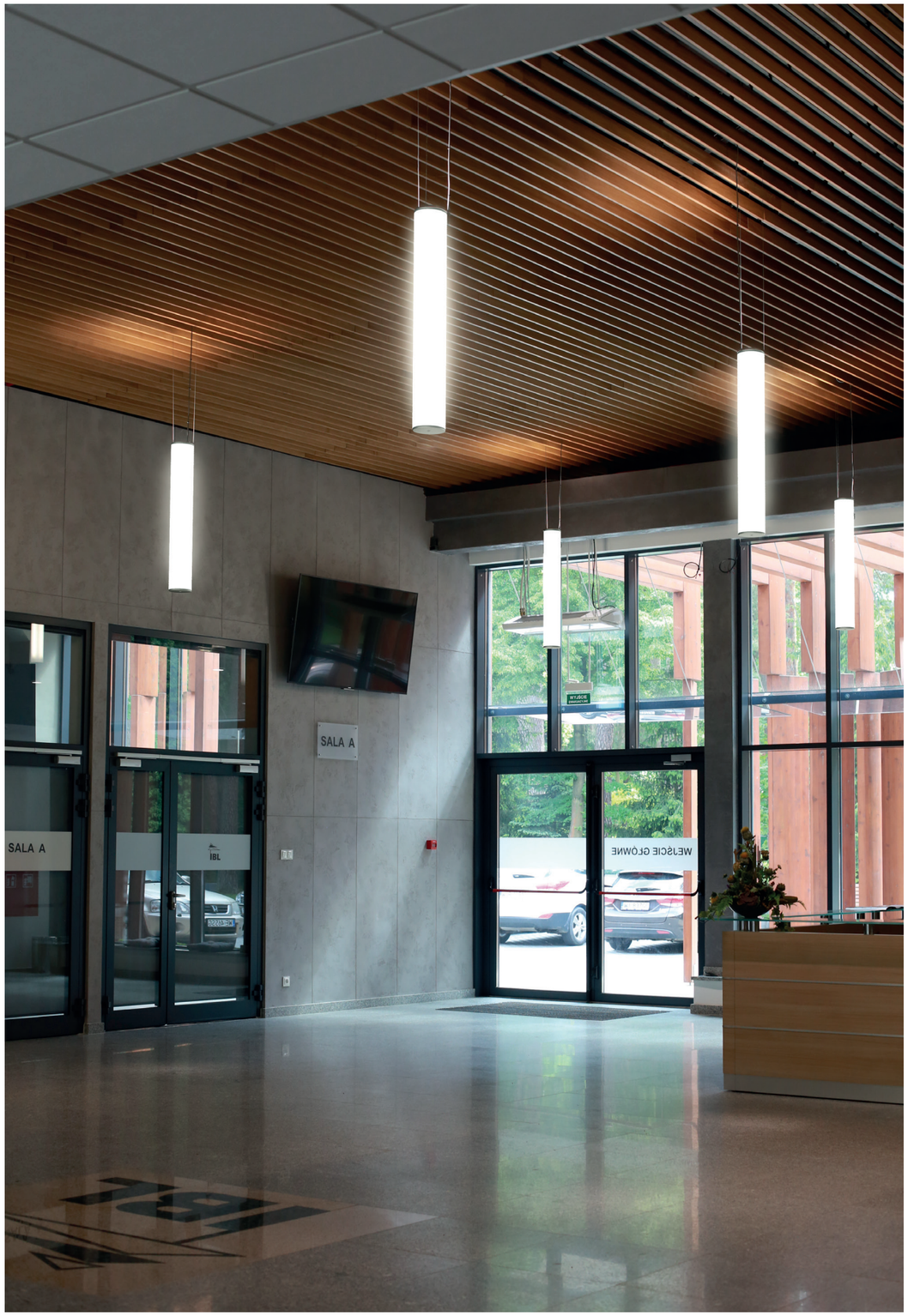

Tolerancja strumienia świetlnego +/- 10%
Zastrzegamy sobie prawo do zmian konstrukcyjnych w oprawach

BASLIGHTING

AQUOS CLEAR

220-240V 50/60 Hz · IP 65 · LED

Źródło światła	LINEAR LED MODUL
Osprzęt	Zasilacz TRIDONIC / OSRAM
Temperatura barwowa	Tb = 2700K / 3000K / 4000K / 6500K
Wsp. oddawania barw	Ra>= 80 / 90
Stopień ochrony	IP65
Trwałość źródła światła	L70 B50 >= 50 000 h
Materiał	Obudowa z wysokoudarowego PMMA. W komplecie dwa uchwyty ze stali szlachetnej
Optyka	Półprzezroczysta / Soczewka liniowa: 30°/60°/90° / asymetryczna /podwójnie asymetryczna
Montaż	Uchwyty przykręcane do ściany lub sufitu
Opcjonalnie	Regulacja strumienia świetlnego
Zastosowania	Hale, magazyny, oświetlenie przemysłowe
Wymiary	

Wymiar L [mm]	Strumień [lm]	Moc [W]
600	2000	13
600	2600	18
880	3000	20
880	3900	26
1160	4000	26
1160	5200	35
1440	5000	32
1440	6500	43

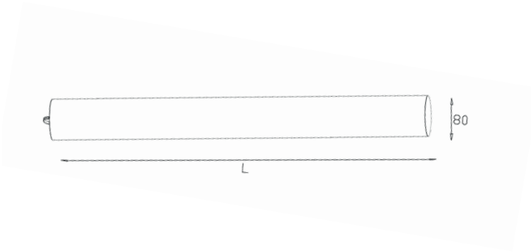

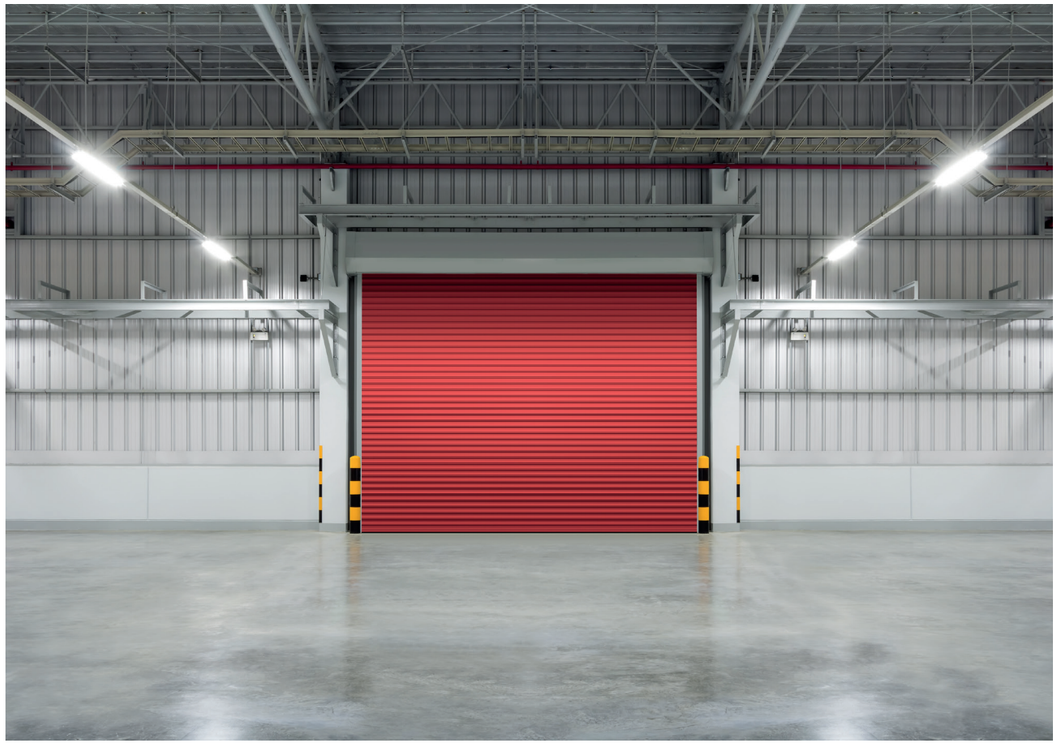

Tolerancja strumienia świetlnego +/- 10%
Zastrzegamy sobie prawo do zmian konstrukcyjnych w oprawach

BASLIGHTING

AQUOS RETRO

220-240V 50/60 Hz · IP 65 · LED · F

Źródło światła	LINEAR LED MODUL
Osprzęt	Zasilacz TRIDONIC / OSRAM
Temperatura barwowa	Tb = 2700K / 3000K / 4000K / 6500K
Wsp. oddawania barw	Ra>= 80 / 90
Stopień ochrony	IP65
Trwałość źródła światła	L70 B50 >= 50 000 h
Materiał	Obudowa z wysokoudarowego PMMA
	W komplecie dwa uchwyty ze stali szlachetnej
Montaż	Uchwyty przykręcane do ściany lub sufitu
Opcjonalnie	Regulacja strumienia świetlnego, różne rodzaje siatek dekoracyjnych, źródło E27
Zastosowania	Oświetlenie dekoracyjne
Wymiary	

Wymiar L [mm]	Strumień [lm]	Moc [W]
600	2000	13
600	2600	18
880	3000	20
880	3900	26
1160	4000	26
1160	5200	35
1440	5000	32
1440	6500	43

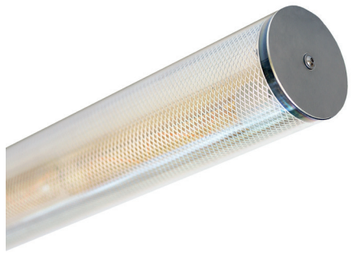

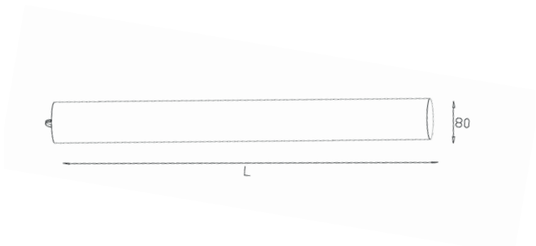

Tolerancja strumienia świetlnego +/- 10%
Zastrzegamy sobie prawo do zmian konstrukcyjnych w oprawach

BASLIGHTING

PANEL LED

220-240V 50/60 Hz · IP 20 · LED · F

Źródło światła	LINEAR LED MODUL
Osprzęt	Zasilacz OSRAM
Temperatura barwowa	Tb = 3000K / 4000K / 6500K
Wsp. oddawania barw	Ra >= 80
Stopień ochrony	IP20
Trwałość źródła światła	L70 B50 >= 50 000 h
Materiał	Obudowa z aluminium, dyfuzor z polistyrenu
Optyka	PLX OPAL / MPRM UGR <19
Montaż	W suficie modułowym
Opcjonalnie	akcesoria do montażu natynkowego, zwieszanego i w suficie g/k
Zastosowania	Biura, recepcje, sale konferencyjne, korytarze
Wymiary	

Wymiar d x d [mm]	Strumień [lm]	Moc [W]
595 x 595	3000	30
595 x 595	4000	40
1195 x 295	4000	40

Kolor

biały mat

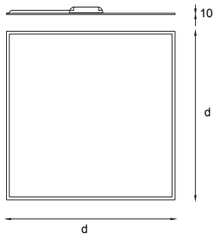

Tolerancja strumienia świetlnego +/- 10%
Zastrzegamy sobie prawo do zmian konstrukcyjnych w oprawach

BASLIGHTING

SQ LED

220-240V 50/60 Hz · IP 40 · IP 44 · LED · F

Źródło światła	LINEAR LED MODUL
Osprzęt	Zasilacz TRIDONIC / OSRAM
Temperatura barwowa	Tb = 3000K / 4000K
Wsp. oddawania barw	Ra>= 80
Stopień ochrony	IP40 / IP44
Trwałość źródła światła	L70 B50 >= 50 000 h
Materiał	Obudowa blaszana
Optyka	PLX OPAL
Montaż	Montaż natynkowy
Opcjonalnie	Regulacja strumienia świetlnego
Zastosowania	Biura, recepcje, sale konferencyjne, korytarze
Wymiary	

Wymiar d x d [mm]	Strumień [lm]	Moc [W]
400x400	4000	26

Kolor

alu anoda · biały · czarny · opcjonalnie wg palety RAL

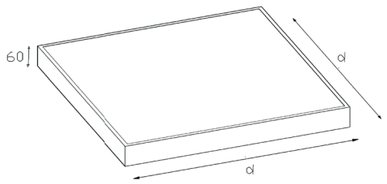

Tolerancja strumienia świetlnego +/- 10%
Zastrzegamy sobie prawo do zmian konstrukcyjnych w oprawach

BASLIGHTING

PLAFO LED

220-240V 50/60 Hz · IP 40 · LED · F

Źródło światła	LINEAR LED MODUL
Osprzęt	Zasilacz TRIDONIC / OSRAM
Temperatura barwowa	Tb = 2700K / 3000K / 4000K / 6500K
Wsp. oddawania barw	Ra >= 80 / 90
Stopień ochrony	IP40
Trwałość źródła światła	L70 B50 >= 50 000 h
Materiał	Obudowa blaszana
Optyka	PLX OPAL / MPRM
Montaż	Montaż zwieszany
Opcjonalnie	Regulacja strumienia świetlnego, inne wymiary
Zastosowania	Biura, recepcje, sale konferencyjne

Wymiary

Wymiar d [mm]	Strumień [lm]	Moc [W]
450	4100	44
650	6600	71
900	8200	88
1200	9300	101

Kolor

alu anoda · biały · czarny · opcjonalnie wg palety RAL

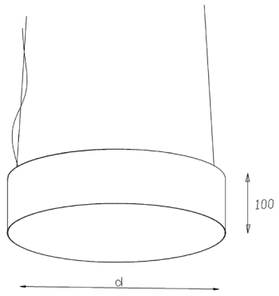

Tolerancja strumienia świetlnego +/- 10%
Zastrzegamy sobie prawo do zmian konstrukcyjnych w oprawach

BASLIGHTING

DLA LED 100/150/200

220-240V 50/60 Hz · IP 20 · IP 44 · LED

Źródło światła	COB LED
Osprzęt	Zasilacz TRIDONIC
Temperatura barwowa	Tb = 3000K / 4000K
Wsp. oddawania barw	Ra >= 80
Stopień ochrony	IP20 / IP44
Trwałość źródła światła	L70 B50 >= 50 000 h
Materiał	Blaszana obudowa i ring
Optyka	Reflektor 60° / 90° / szyba IP44
Montaż	Oprawa do wbudowania
Opcjonalnie	Regulacja strumienia świetlnego
Zastosowania	Biura, recepcje, sale konferencyjne, korytarze
Wymiary	

Wymiar d x h [mm]	Strumień [lm]	Moc [W]
114 x 57	1000	10
164 x 86	1000	10
164 x 86	2000	20
218 x 106	2000	20
218 x 106	3000	30

Kolor

biały mat

opcjonalnie wg palety RAL

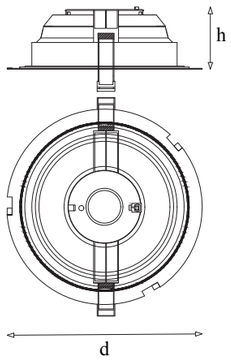

Tolerancja strumienia świetlnego +/- 10%
Zastrzegamy sobie prawo do zmian konstrukcyjnych w oprawach

BASLIGHTING

SPOT LED 3F

Źródło światła	COB LED
Osprzęt	Zasilacz TRIDONIC
Temperatura barwowa	Tb = 3000K / 4000K
Wsp. oddawania barw	Ra>= 80 / 90
Stopień ochrony	IP20
Trwałość źródła światła	L70 B50 >= 50 000 h
Materiał	Obudowa z wysokociśnieniowego odlewu aluminium
Optyka	Reflektor SPOT 15' / MEDIUM 30' / WIDE 45'
Montaż	Oprawa do montażu w szynoprzewodzie 3f
Opcjonalnie	Regulacja strumienia świetlnego
Zastosowania	Biura, recepcje, sale konferencyjne, muzea
Wymiary	

Wymiar d x L [mm]	Strumień [lm]	Moc [W]
84 x 104	2580	26
85 x 210	2580	26
85 x 210	3300	35

Kolor

alu anoda | biały | czarny

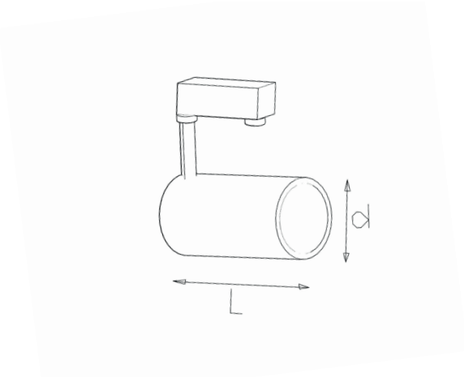

Tolerancja strumienia świetlnego +/- 10%
Zastrzegamy sobie prawo do zmian konstrukcyjnych w oprawach

BASLIGHTING

DAMP-PROOF LED

220-240V 50/60 Hz · IP 65 · LED · F

Źródło światła	LINEAR LED MODUL
Osprzęt	Zasilacz OSRAM
Temperatura barwowa	Tb = 4000K / 6500K
Wsp. oddawania barw	Ra>= 80
Stopień ochrony	IP65
Trwałość źródła światła	L70 B50 >= 50 000 h
Materiał	Obudowa z poliwęglanu (PC)
Montaż	Montaż natynkowy lub zwieszany
Opcjonalnie	Regulacja strumienia świetlnego
Zastosowania	Parkingi, magazyny, pomieszczenia przemysłowe
Wymiary	

Wymiar L [mm]	Strumień [lm]	Moc [W]
1200	2400	21
1200	4400	39
1500	3500	30
1500	6400	55

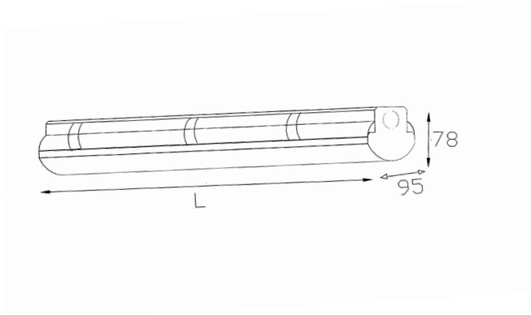

Tolerancja strumienia świetlnego +/- 10%
Zastrzegamy sobie prawo do zmian konstrukcyjnych w oprawach

BASLIGHTING

INNOVA LED

Źródło światła	LINEAR LED MODUL
Osprzęt	Zasilacz TRIDONIC / OSRAM
Temperatura barwowa	Tb = 3000K / 4000K / 6000K
Wsp. oddawania barw	Ra>= 80
Stopień ochrony	IP67
Trwałość źródła światła	L70 B50 >= 50 000 h
Materiał	Obudowa z poliwęglanu (PC)
Montaż	Montaż natynkowy lub zwieszany
Opcjonalnie	Regulacja strumienia świetlnego
Zastosowania	Parkingi, magazyny, pomieszczenia przemysłowe
Wymiary	

Wymiar L [mm]	Strumień [lm]	Moc [W]
1190	2595	13
1190	4013	25
1190	6128	36
1190	7050	43
1565	3460	18
1565	5350	33
1565	8170	48
1565	9400	57

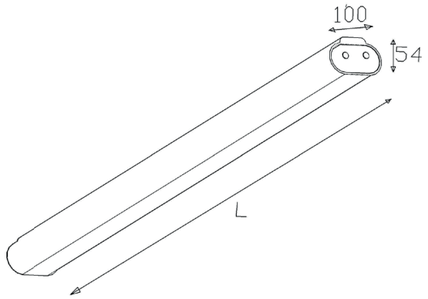

Tolerancja strumienia świetlnego +/- 10%
Zastrzegamy sobie prawo do zmian konstrukcyjnych w oprawach

BASLIGHTING

SURFACE-C LED

220-240V 50/60 Hz · IP 44 · LED · F

Źródło światła	LINEAR LED MODUL
Osprzęt	Zasilacz OSRAM
Temperatura barwowa	Tb = 3000K / 4000K
Wsp. oddawania barw	Ra>= 80
Stopień ochrony	IP44
Trwałość źródła światła	L70 B50 >= 30 000 h
Materiał	Obudowa z metalu, klosz z PMMA
Montaż	Uchwyty przykręcane do ściany lub sufitu
Opcjonalnie	Regulacja strumienia świetlnego, czujka ruchu
Zastosowania	Korytarze, schody, łazienki
Wymiary	

Wymiar d x h [mm]	Strumień [lm]	Moc [W]
250 x 91	960	13
350 x 115	1440	18
400 x 120	1920	24

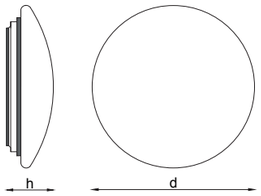

Tolerancja strumienia świetlnego +/- 10%
Zastrzegamy sobie prawo do zmian konstrukcyjnych w oprawach

BASLIGHTING

HIGH BAY LED

220-240V 50/60 Hz · IP 65 · LED · F

Źródło światła	LINEAR LED MODUL
Osprzęt	Zasilacz OSRAM
Temperatura barwowa	Tb = 4000K / 6500K
Wsp. oddawania barw	Ra>= 80
Stopień ochrony	IP65
Trwałość źródła światła	L70 B50 >= 50 000 h
Materiał	Obudowa aluminiowa
Montaż	Montaż zwieszany
Opcjonalnie	Regulacja strumienia świetlnego
Zastosowania	Hale produkcyjne i przemysłowe, magazyny
Wymiary	

Wymiar d x h [mm]	Strumień [lm]	Moc [W]
285 x 130	13000	95
376 x 139	22000	165
376 x 139	27000	200

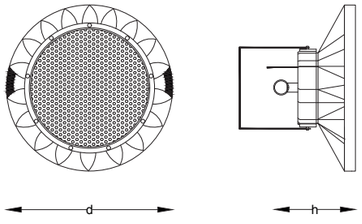

Tolerancja strumienia świetlnego +/- 10%
Zastrzegamy sobie prawo do zmian konstrukcyjnych w oprawach

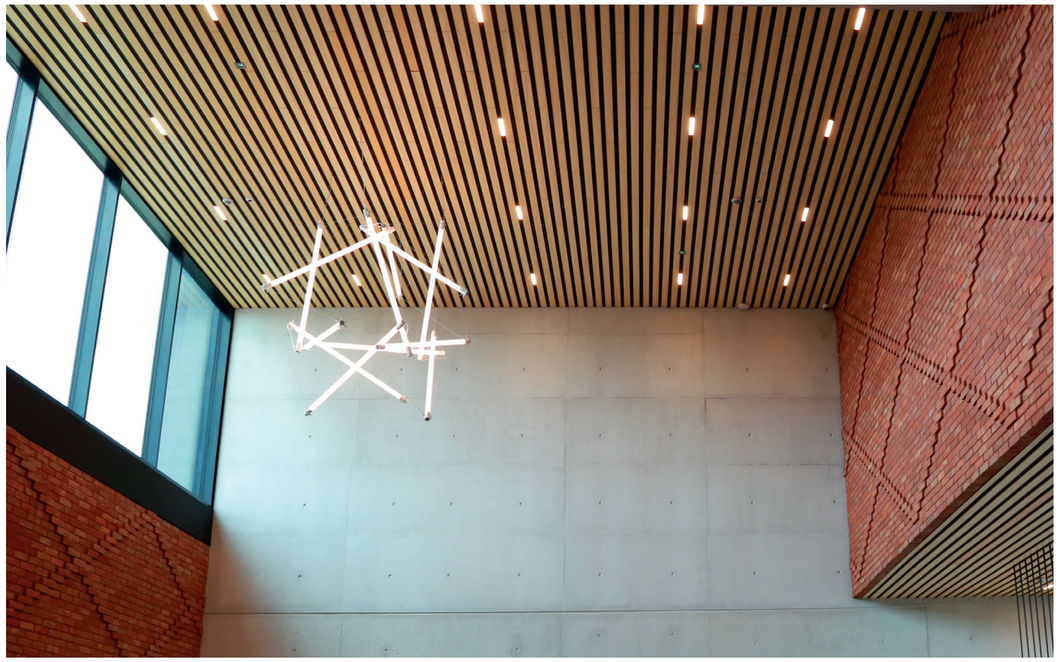

BASLIGHTING

BASLIGHTING

OZNACZENIA

- Certyfikat CE
- Napięcie zasilania
- Klasa ochrony
- Stopień szczelności
- Źródło światła LED
- Do montażu na powierzchniach o standardowym stopniu palności

SPECYFIKACJA NAZWY OPRAW BASPROFIL

BASPROFIL/N LED PLX 1140 26W 830 BIALY

BASPROFIL/	N	LED	PLX	1140	26W	8	30	BIAŁY
	1	2	3	4	5	6	7	8

1 Typ	**N** Natynkowy	**W** Wpuszczany	**Z** Zwieszany	**K** Kinkiet
2 Źródło światła	**LED**			
3 Dyfuzor	**PLX** Pleksa opal	**MPRM** Mikropryzma		
4 Długość np.:	**860** 860 mm	**1140** 1140 mm		
5 Moc oprawy np.:	**20W**	**26W**		
6 Współczynnik oddawania barw	**8** 80	**9** 90		
7 Temperatura barwowa np.:	**30** 3000K	**40** 4000K		
8 Kolor oprawy np.:	**ALU ANODA**	**BIAŁY**		

Baslighting Sp. z o.o.

ul. Wałbrzyska 11/85
02-739 Warszawa
e-mail: biuro@baslighting.pl
www.baslighting.pl

Biuro w Warszawie:
ul. Witkiewicza 14/109
03-305 Warszawa

Biuro w Ełku:
ul. Podmiejska 5
19-300 Ełk

BASLIGHTING

KATALOG PRODUKTÓW

BASLIGHTING Sp. z o.o.

Wiodącą działalnością firmy Baslighting Sp. z o.o. jest produkcja opraw oświetleniowych. Zajmujemy się także kompleksowym przygotowywaniem projektów systemów oświetleniowych, tworzeniem wizualizacji 3D, dostawą sprzętu oświetleniowego wraz z nadzorem, rozruchami i koordynacją na budowie. Prowadzimy kompleksową obsługę inwestycji w zakresie kompletacji dostaw opraw oświetlenia podstawowego i ewakuacyjnego, połączoną z uruchomieniem systemów sterowania oświetleniem na obiekcie.

Dzięki wieloletniemu doświadczeniu i bliskiej współpracy z architektami, projektantami, inwestorami oraz głównymi wykonawcami jesteśmy w stanie zapewnić naszym klientom rozwiązania najlepiej dostosowane do ich potrzeb i oczekiwań, oparte na najnowszych i sprawdzonych technologiach z uwzględnieniem aspektu redukcji zużycia energii elektrycznej. Każdy projekt stanowi dla nas wyzwanie i zgodnie z dewizą firmy podchodzimy do niego indywidualnie i rzetelnie.

W 2018 roku firma Baslighting Sp. z o.o. została laureatem konkursu „Polskie Perły 2018" w kategorii Perły Rynku, organizowanego w ramach Strategii Rozwoju Polskich Marek przez Narodowy Instytut Rozwoju Przedsiębiorczości.

Zapraszamy do zapoznania się z naszą ofertą oraz do owocnej i wieloletniej współpracy.

BASLIGHTING

OŚWIETLENIE

Dobór odpowiednich opraw oświetleniowych we wnętrzu, w połączeniu z doborem systemu sterowania wpływa nie tylko na wygląd i klimat pomieszczenia, ale także poprawia wydajność pracy i komfort użytkowników, a przede wszystkim pozwala zredukować zużycie energii elektrycznej. Przy oświetleniu zewnętrznym, dobrze zrealizowany projekt iluminacji pozwala zwrócić szczególną uwagę na obiekt, ukazać jego wyjątkowość oraz podkreślić walory architektoniczne, szczególnie obiektów zabytkowych i sakralnych.

OFERTA

Oferta firmy Baslighting skierowana jest do architektów, projektantów, inwestorów oraz wykonawców. Jesteśmy producentem opraw oświetleniowych oraz dystrybutorem wielu znanych i prestiżowych marek oświetleniowych krajowych i zagranicznych.

- opracowanie koncepcji oświetlenia wnętrz, terenów zewnętrznych i iluminacji,
- dobór opraw oświetlenia podstawowego i ewakuacyjnego
- dobór systemu sterowania oświetleniem
- projekty oświetlenia wnętrz i terenów zewnętrznych
- wizualizacje 3D
- kosztorysowanie i wyceny oświetlenia
- kompletacja dostaw
- doradztwo, nadzór i koordynacja
- montaż